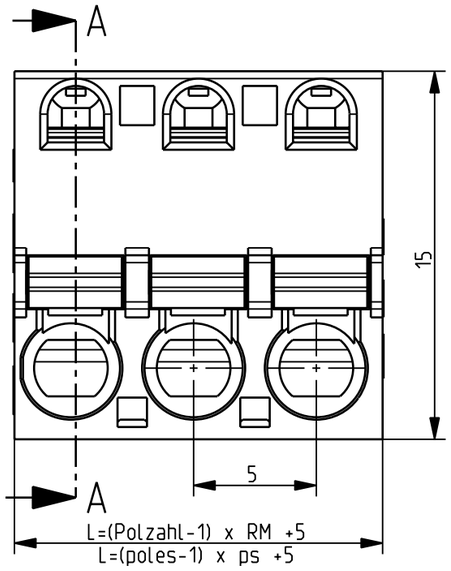

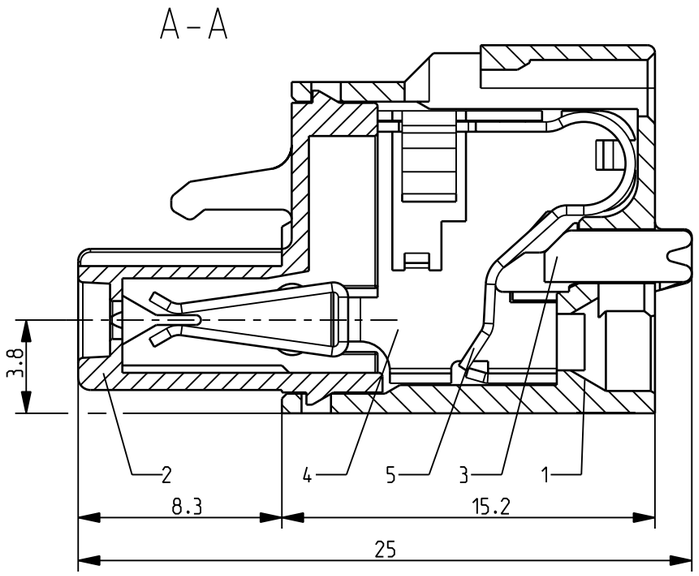

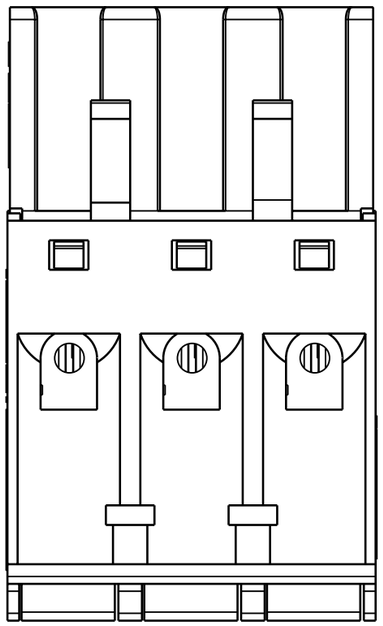

Maße in mm / dimensions in mm

Technical Data / Technische Daten

	UL (nach UL 1059)	SEV (nach EN 61984)
pin spacing / Rastermaß	0.197 in.	5mm
voltage / Bemessungsspannung	300V	250V
surge voltage		4kV
Bemessungs-Stossspannung		4kV
Insulation material group		insulating material I: 600 < CTI
Isolierstoffgruppe		Isolierstoff I: 600 < CTI
mininum clearances or creepage		3.5mm at connected single wire ∅2mm
Kleinste Luft- oder Kriechstrecke		3.5mm bei angeschl. Volldraht ∅2mm
max. current / Bemessungsstrom	12A	12A
wire range / Anschlussdurchmesser	AWG Cu. Sol/Str. wire AWG 28-12	∅0.3mm - ∅2mm

max. connection volume	single-wire	stranded wire
Nennquerschnitt	eindrähtig	feindrähtig
mm²	2.5 AWG 12	2.5 AWG 12
contact resistance	< 10mΩ per circuit from the clamping point via the header to the PCB	
Durchgangswiderstand/Pol	< 10mΩ gemessen von der Klemmstelle über die Stiftleiste zur Leiterplatte	
max. limiting temperature	+105° C	
Obere Grenztemperatur	+105° C	
min. limiting temperature	-40° C	
Untere Grenztemperatur	-40° C	
type of protection according to DIN EN 60529	IP 20 at connected nominal diameter	
Schutzart nach DIN EN 60529	IP 20 bei angeschlossenem Nennquerschnitt	
number of poles / Polzahl	2 - 24 poles / polig	
wire strip length / Abisolierlänge	10mm at max outside ∅4.0mm / 10mm bei max. Außen-∅4.0mm	
aprovals / Approbationen	UL File pending / UL CSA vorgesehen	
RoHs	konform / conformable	

Werkstoffe:

Pos. 1	Gehäuse Kl.	Polyamid 6.6 UL 94V-0	schwarz
Pos. 2	Gehäuse Dk.	Polyamid 6.6 UL 94V-0	schwarz
Pos. 3	Betätigungsdrücker	POM UL 94HB orange	
Pos. 4	Kontakt	CuSn feuerreinverzinnt 2-4 µm	
Pos. 5	Feder	Federstahl rostfrei	

Materials:

item 1	insulating body	PA 6.6 UL 94V-0	black
item 2	molding cover	PA 6.6 UL 94V-0	black
item 3	actuating lever	POM UL 94HB orange	
item 4	contact	CuSn tin plated 2-4 µm	
item 5	spring	stainless chrome molybdenum steel	

xx = Polzahl
xx = number of poles
c = Farbe
c = color

Ohne unsere vorherige Zustimmung darf diese Zeichnung weder vervielfältigt, nach Dritten zugänglich gemacht werden und sie darf durch den Empfänger oder Dritte auch nicht in anderer Weise missbräuchlich verwertet werden.
The drawing shall not be made available to third parties nor duplicated without our prior full agreement. This drawing shall also not be improperly used in any way by the receiver or any third party.

Zul.Abw./Tolerances	Oberfläche/Surface	Maßstab/Scale 4:1	Gewicht/Weight
		Werkstoff/Raw Material	Werkstoff-Art.-Nr./Material No.

	Datum/Date	Name
Bearb.: Drawn	05.09.08	Fritzer
Gepr.: Checked		
Norm Std.		

Benennung/Title
Datenblatt SPRINGCON Typ SP065xxVcNC
data sheet SPRINGCON type SP065xxVcNC

METZ CONNECT

Zeichnungsnummer/Drawing No.: SP065xxVcNC

Blatt/Sheet 1 / 1 Bl. Sheets

Zust. Rev.	Änderung/Modification	Datum/Date	Name	CAD-Nr./File No.	ENG-030554	Ers.d./Replaced By	Ers.f./Replaced For